POOLEX
SUIVEZ L'EXPERT

Électrolyseur **Sel In**

Le traitement au sel, compact & performant

- **Ultra compact & facile à installer :** Le Sel In n'exige que peu d'espace d'installation : 20cm tout au plus. Pour l'installation, cet électrolyseur n'a besoin que d'une connexion sur le circuit hydraulique.
- **5 modes de fonctionnement + 1 mode Boost :** les modes sont définis de façon intuitive, il suffit de sélectionner la saison en cours (printemps, été, confort), et permet de s'adapter aux changements météorologiques soudains avec le mode Boost ++ qui accélère la désinfection de l'eau.
- **Pool-Terre inclus :** le Pool-Terre permet d'évacuer l'électricité statique vers la terre pour éviter qu'elle ne soit diffusée dans l'eau, et il évite l'oxydation du matériel.
- **Fonctionnement basse salinité 3g/L :** Sel In est un équipement économique, il n'a besoin que de 3 grammes de sel par litre pour désinfecter votre piscine.
- **Cellule garantie Long Life 10 000h :** la cellule qui est faite de plaques de titane garantit une utilisation de 10 000 heures.

GARANTIE
Boîtier + cellule **5 ANS**

6 MODES DE FONCTIONNEMENT

Couverture	Printemps	Confort	Été	Été +	Boost ++
25 %	50%	75 %	100 %	150 %	300 %

Efficacité et longévité dans un système ultra compact, le Sel-In est proposé avec un ensemble d'accessoires indispensables pour une installation et une maintenance facilitées.

Électrolyseur nouvelle génération, le Sel In est une concentration de technologies de pointe dans une cellule d'électrolyse compacte avec électronique embarquée.

Le Sel In met de côté les fioritures pour se concentrer sur les composantes essentielles qui définissent la qualité d'un électrolyseur. Une démarche qui lui permet de rester le plus accessible possible.

L'électronique de cet électrolyseur au sel nouvelle génération s'intègre à la cellule pour faciliter l'installation. Une cellule néanmoins ultra compacte dans le souci de placer l'appareil dans un espace des plus restreint.

À l'image des électrolyseurs leaders du marché, les plaques d'électrolyse sont en titane traité au ruthénium/iridium.

Leur épaisseur de 1mm leur garantit une durée de vie de 10 000 heures. À ceci s'ajoute le nettoyage automatique de la cellule par inversion de polarité. Poolex va plus loin pour simplifier la maintenance annuelle en fournissant les accessoires nécessaires au nettoyage et à l'hivernage de l'électrolyseur.

Le Sel In propose 6 modes de fonctionnement calibrés en fonction de la température de l'eau de la piscine, dont un mode boost et un mode «couverture» manuel uniquement si votre couverture reste en place plus de 3 jours.

La gamme se décline en 6 modèles de production de 4g/h à 30g/h* pour servir des piscines de 20 à 120 m³. En bref, avec le Sel In vous vous mettez au service de tous les propriétaires de piscine, hors-sol et enterrée.

*Hypochlorite de sodium (chlore naturel)

Utilisation intuitive

- On/Off
- Température de l'eau & Taux de production
- Changement de mode de fonctionnement
- Réglage de l'inversion de polarité
- Mode "Super Boost"
- Alerte niveau de sel bas

Utilisation simplifiée

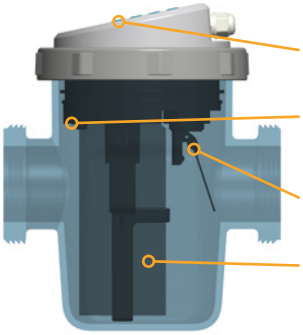

- Panneau de contrôle
- Capteur de température
- Détecteur de débit
- Plaques 1mm en titane + ruthenium / iridium

3 dimensions compactes :

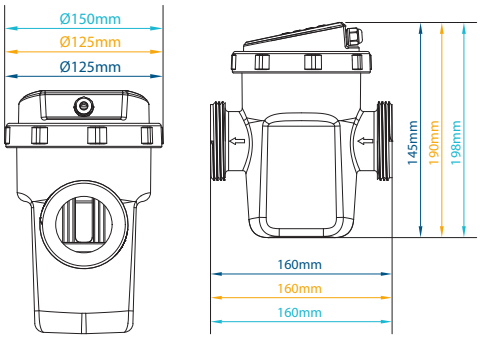

Référence	CL-SL20	CL-SL30	CL-SL50	CL-SL75	CL-SL90	CL-SL120
Volume de bassin (m³)	20	30	50	75	90	120
Production g/h	4	6	10	15	20	30
Connexion	50mm à coller / adaptateurs 32 / 38mm					
Salinité	3500 ppm					
Protection	IPX4					
Mode piscine fermée	Oui, manuel					
Auto-nettoyage	Par inversion de polarité, réglable					
Alarmes	Niveau de Sel trop haut / Bas, débit d'eau insuffisant					
Orientation de la cellule	Horizontale ou verticale					
Dimensions du boîtier	125 x 160 x 145 mm			125 x 160 x 190 mm		150 x 160 x 198 mm
Dimension de la cellule	Longueur 40cm avec raccords - DN 50mm					
Modes	Automatique / Hivernage / Chlore choc					
Garantie	5 ans : boîtier + cellule 10 000h					

Accessoires inclus

2x raccords 50mm à coller

2x raccords 32/38mm

Bouchon de nettoyage

Tube d'hivernage

Pool-Terre

Support de fixation multi-positions (optionnel)